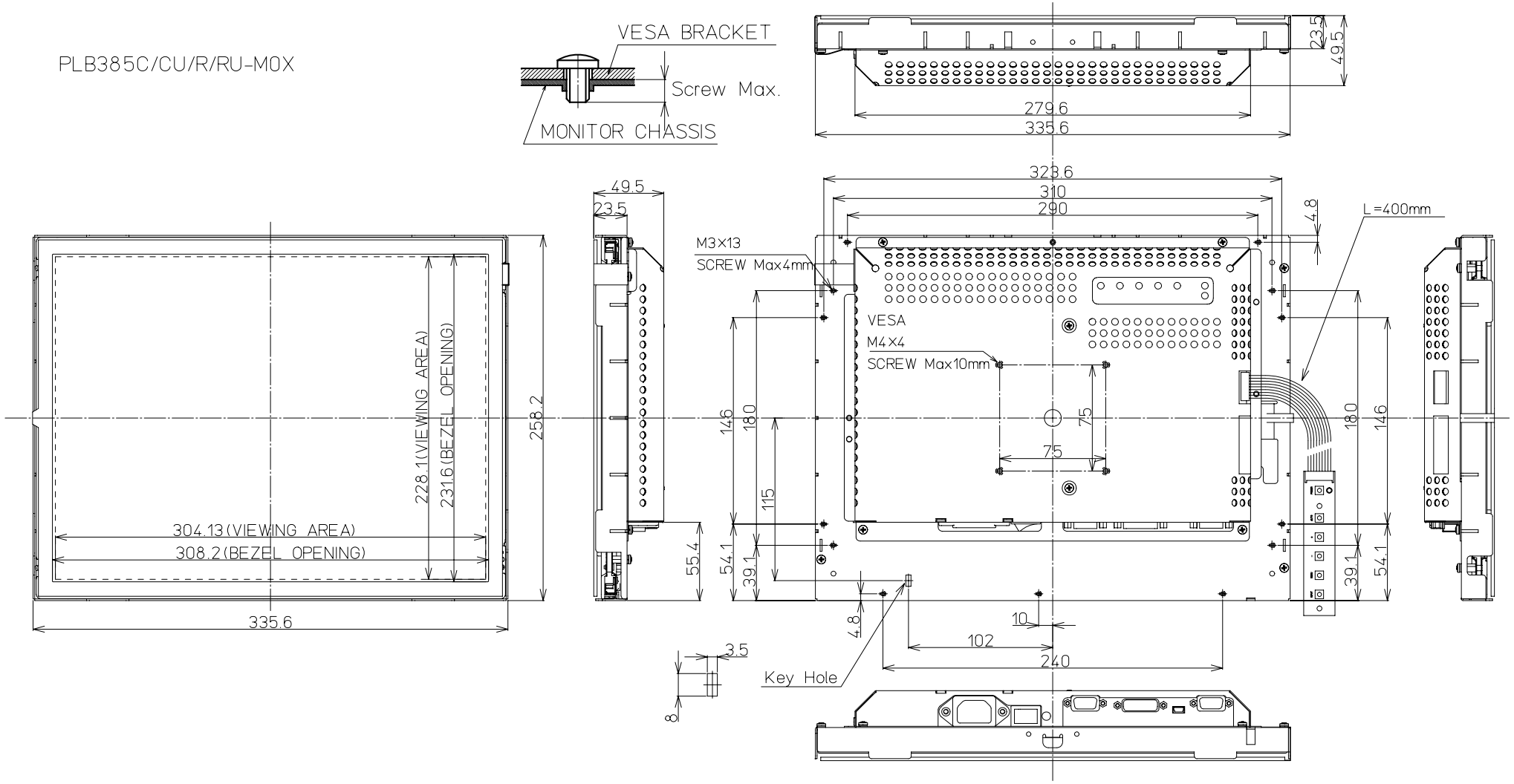PLB385C/CU/R/RU-M0X